RUBINETTERIA RINALDI
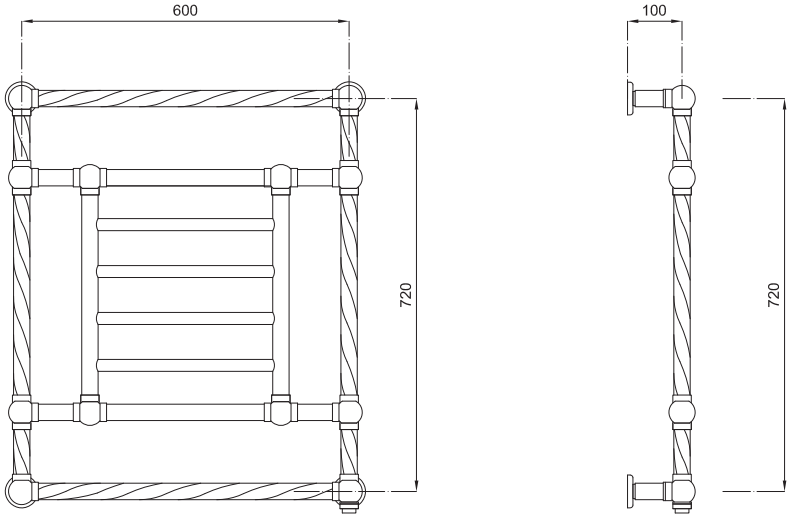
Princess Витой - Арт. 195/5 Электрические