RUBINETTERIA RINALDI
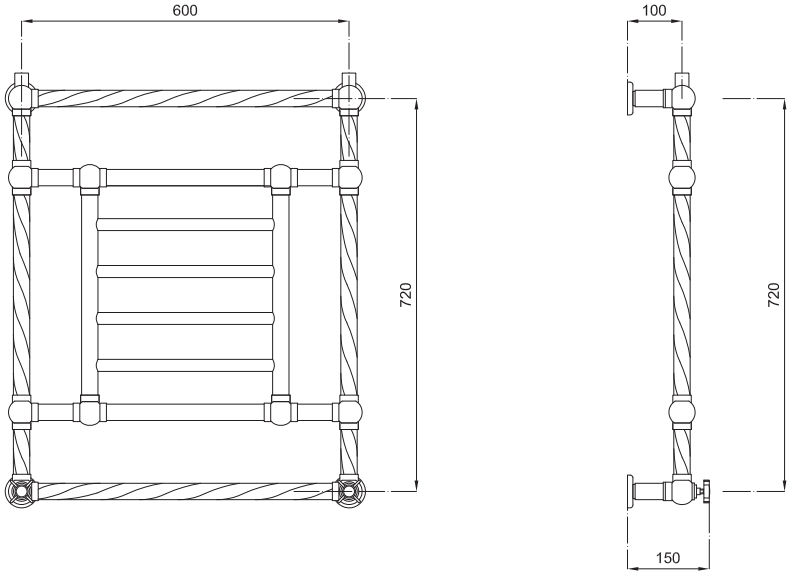
Princess Витой - Арт. 190/5 Водяные