RUBINETTERIA RINALDI
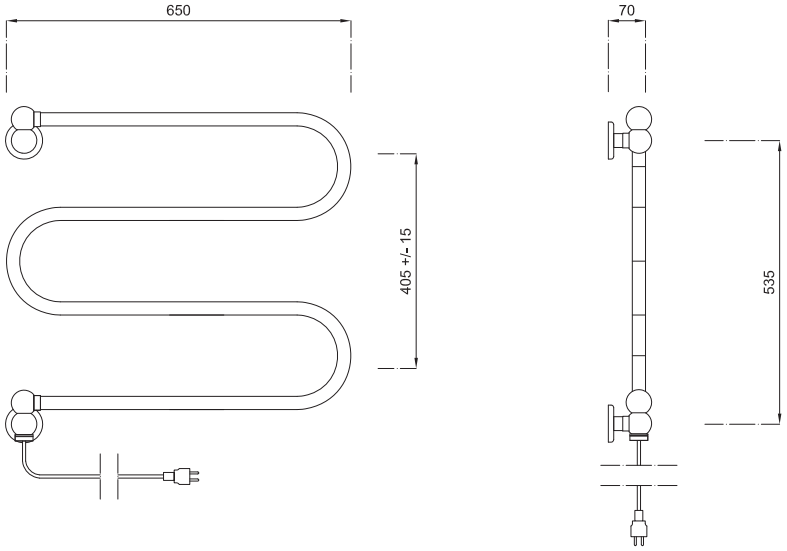
Maxi Big - Арт. 155 Электрические