RUBINETTERIA RINALDI
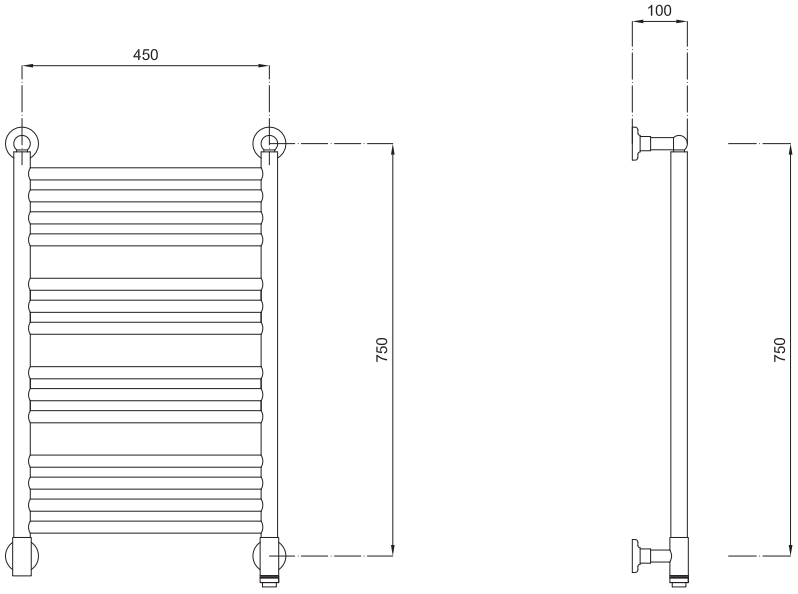
Scaletta Media - Арт. 108 Электрические